ՄԻՋՆՈՐՄՆԵՐԻ ՄԻԱՑՄԱՆ ԵՎ ԱՄՐԱՆԱՎՈՐՄԱՆ ՀԱՆԳՈՒՅՑՆԵՐ
b=10ՍՄ

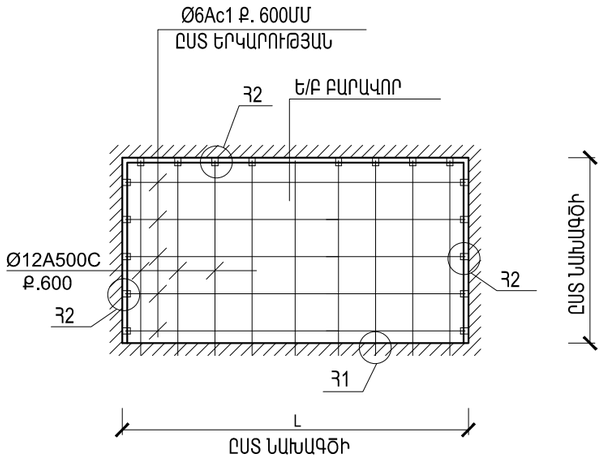

Ե/Բ ՇԱՇԿ

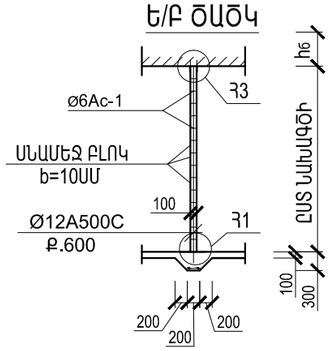

ՀԱՆԳՈՒՅՑ-2

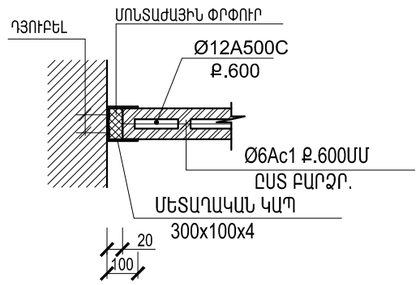

ՀԱՆԳՈՒՅՑ-3

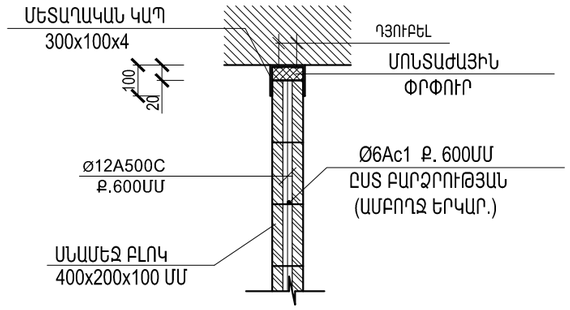

ՄԵՏԱՂԱԿԱՆ ԿԱՊ

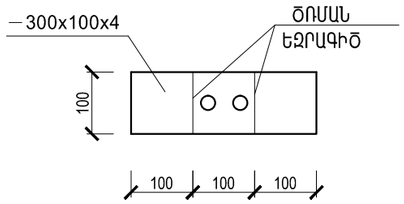

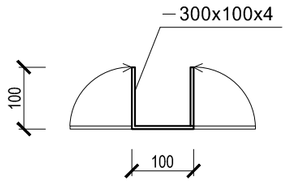

ՄԻՋՆՈՐՄՆԵՐՈՒՄ ԲԱՐԱՎՈՐՆԵՐԻ ԻՐԱԿԱՆԱՑՄԱՆ ՍԽԵՄԱ
b=10ՍՄ

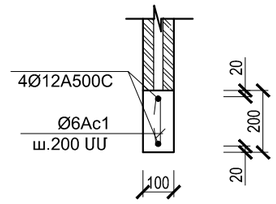

ՄԻՋՆՈՐՄՆԵՐԻ ԱՄՐԱՆԱՎՈՐՄԱՆ ՍԽԵՄԱ
b=10ՍՄ

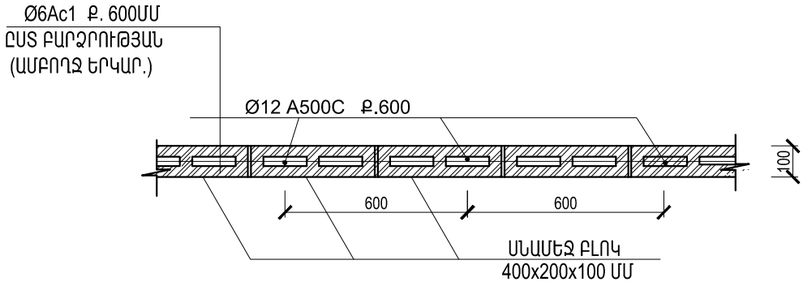

ՄԻՋՆՈՐՄՆԵՐԻ ԱՄՐԱՆԱՎՈՐՄԱՆ ՍԽԵՄԱ
b=20ՍՄ

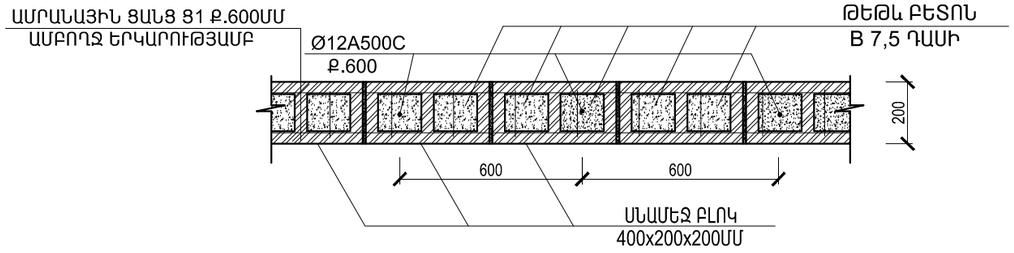

ՊԱՐԶՈՒՆԱԿԻ ՄԻԱՑՄԱՆ ՀԱՆԳՈՒՅՑ

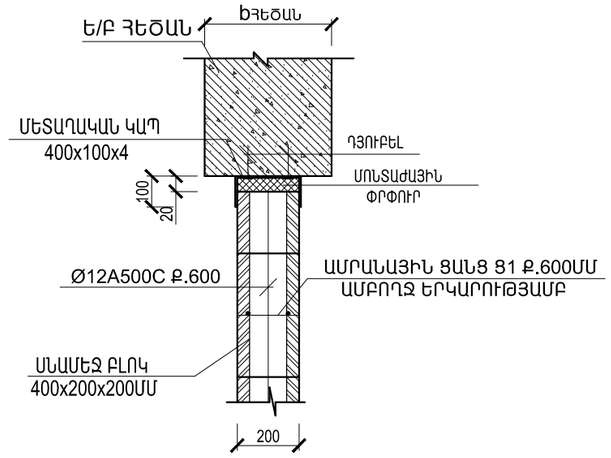

ՀԱՆԳՈՒՅՑ-2

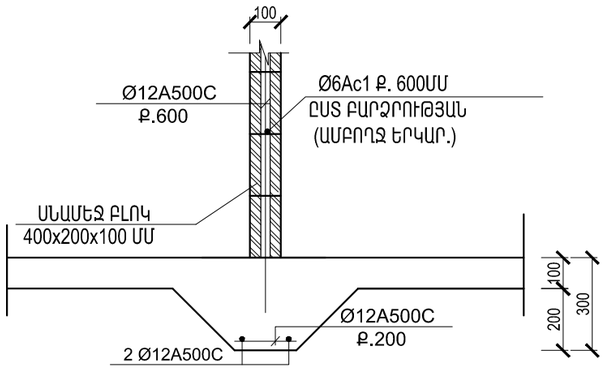

ՍՅՈՒՆԵՐԻ ՄԻԱՑՄԱՆ ՀԱՆԳՈՒՅՑ1

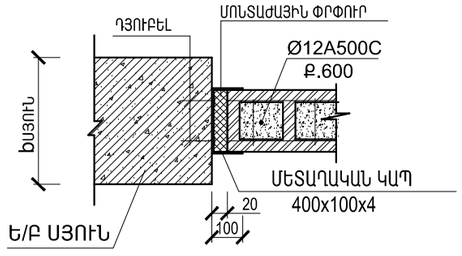

ՃԱՆՈԹՈՒԹՅՈՒՆ

1. Ø12 A500C եվ Ø6 Ac1 դասի ամրանները կարելի է փոխարինել համապատասխանաբար Ø12 AIII եվ Ø6 AI դասի ամրաններով

ԵՐԵՎԱՆ ՔԱՂԱՔԻ ՇԵՆԳԱՎԻԹ ՎԱՐՉԱԿԱՆ ՇՐՋԱՆԻ ՊԱՏԱՆԵԿԱՆ ՍՏԵՂԾԱԳՈՐԾԱԿԱՆ ԿԵՆՏՐՈՆԻ ՀԻՄՆԱՆՈՐՈԳՈՒՄ				Պատվեր N 17-2	
			ՃԱՐՏԱՐԱՊԵՏԱՇԻՆԱՐԱՐԿԱՆ ՄԱՍ	ՓՈՒԼ	ԹԵՐԹ	ԹԵՐԹԵՐ
ՆԱԽԱԳԾԵՑ	Ս. ԳԱԼՍՏՅԱՆ			ՃՇ	13	33
			ՄԻՋՆՈՐՄՆԵՐԻ ՄԻԱՑՄԱՆ ԵՎ ԱՄՐԱՆԱՎՈՐՄԱՆ ՀԱՆԳՈՒՅՑՆԵՐ	«ՄԵԳԱՄԵՏՐ» ՍՊԸ		